SCOOTER DEVIL
Motorroller- und Zweiradtechnik .de

Ersatzteil-Katalog

Benzhou
YY50QT-27 (F35-2Takt)

Stand: 03/2024

Notizen

Diverses

Z Nr.	Art Nr.	Artikel Beschreibung
	084-21075	Werkstatt-Handbuch für China-Roller
	084-20068	Batterieladegerät BA35E 6/12V/300mA
1	084-21404	Werkzeug-Kit

Schmiermittel / Öl

Z Nr.	Art Nr.	Artikel Beschreibung
	084-10058	Getriebeöl 100 ml

Top Case / Gepäckträger

Z Nr.	Art Nr.	Artikel Beschreibung
1	084-20283	Topcase Universal 28l, Schwarz

Batterie

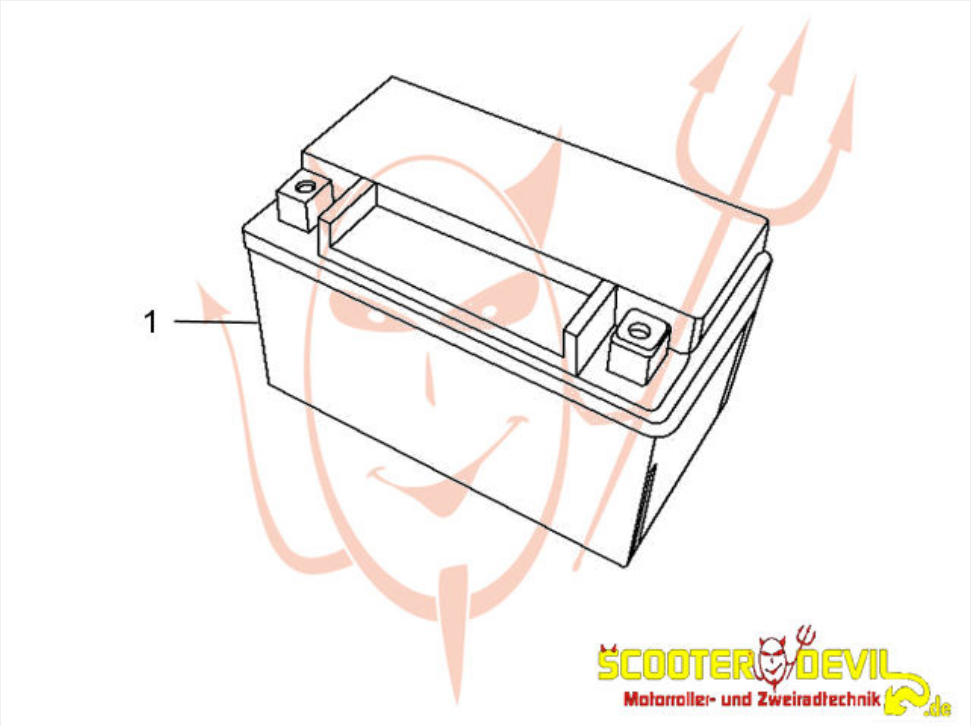

Z Nr.	Art Nr.	Artikel Beschreibung
	084-25005	GEL-Batterie 12V 6Amp YTX7A-BS
	084-20068	Batterieladegerät BA35E 6/12V/300mA

Bremslichtschalter

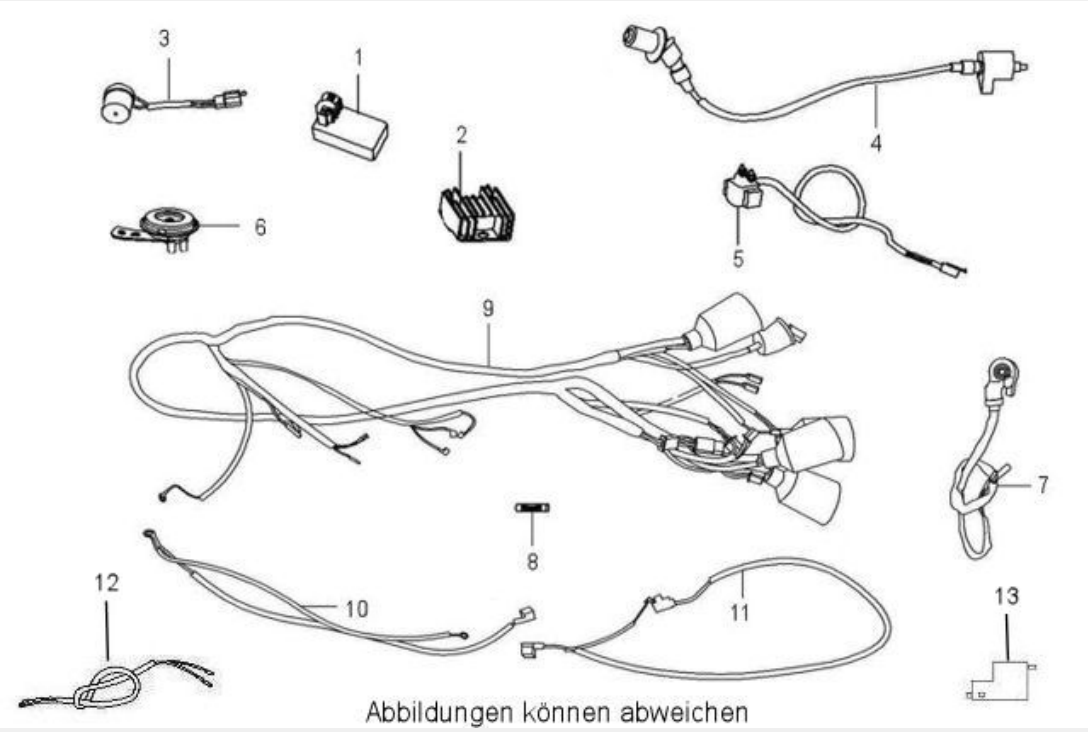

Z Nr.	Art Nr.	Artikel Beschreibung
5	084-20058	Starterrelais (Benzhou u.a.)
6	084-20061	Hupe
8	084-10083	Glassicherung 15 Amp
10	084-20451	Massekabel
11	084-20457	Batterie-Pluskabel
12	084-20322	Bremslichtschalter, links
13	084-20321	Bremslichtschalter, rechts

Hupe

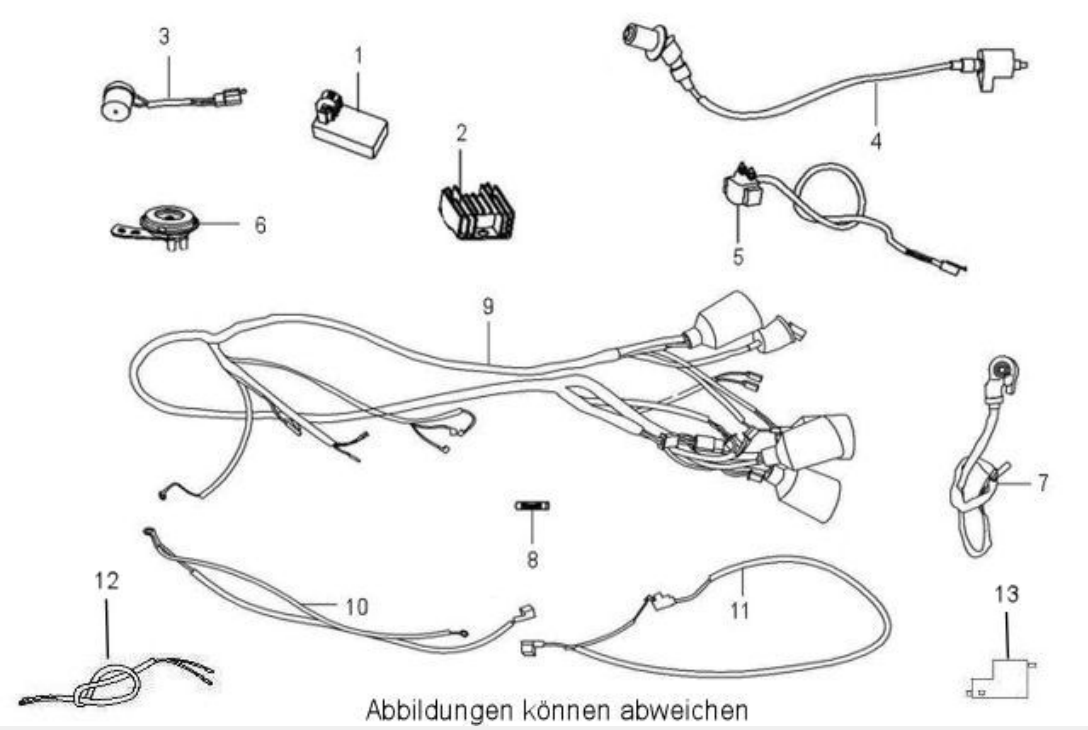

Z Nr.	Art Nr.	Artikel Beschreibung
5	084-20058	Starterrelais (Benzhou u.a.)
6	084-20061	Hupe
8	084-10083	Glassicherung 15 Amp
10	084-20451	Massekabel
11	084-20457	Batterie-Pluskabel
12	084-20322	Bremslichtschalter, links
13	084-20321	Bremslichtschalter, rechts

Kabelbaum

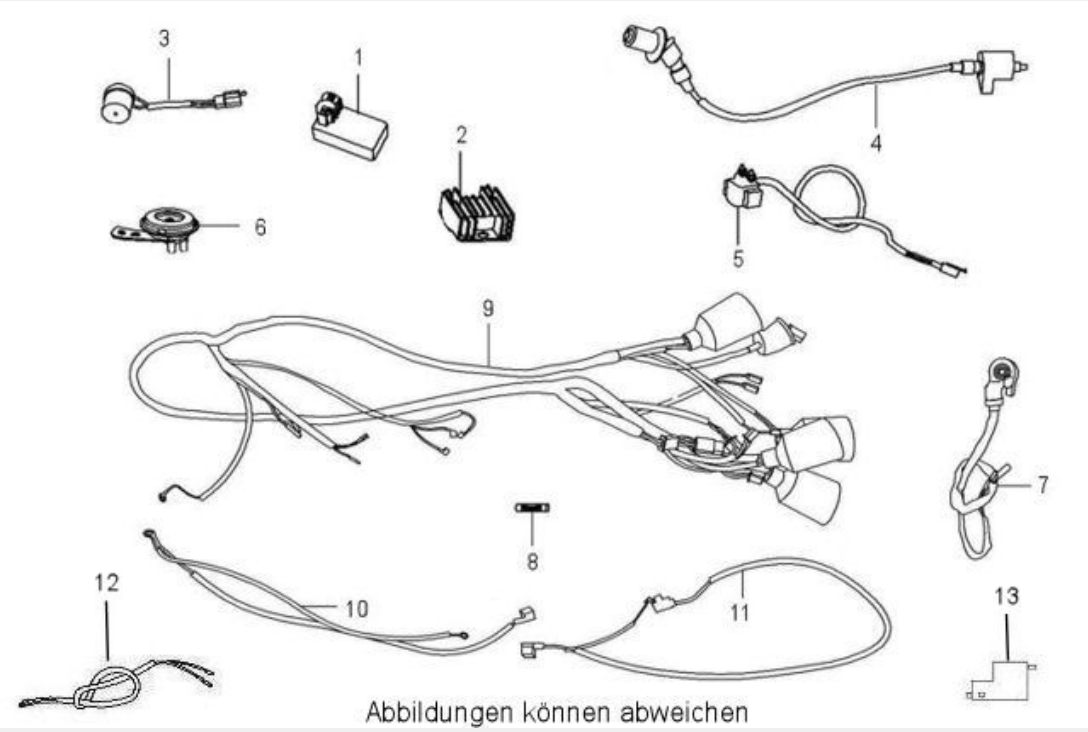

Z Nr.	Art Nr.	Artikel Beschreibung
5	084-20058	Starterrelais (Benzhou u.a.)
6	084-20061	Hupe
8	084-10083	Glassicherung 15 Amp
10	084-20451	Massekabel
11	084-20457	Batterie-Pluskabel
12	084-20322	Bremslichtschalter, links
13	084-20321	Bremslichtschalter, rechts

Sicherung

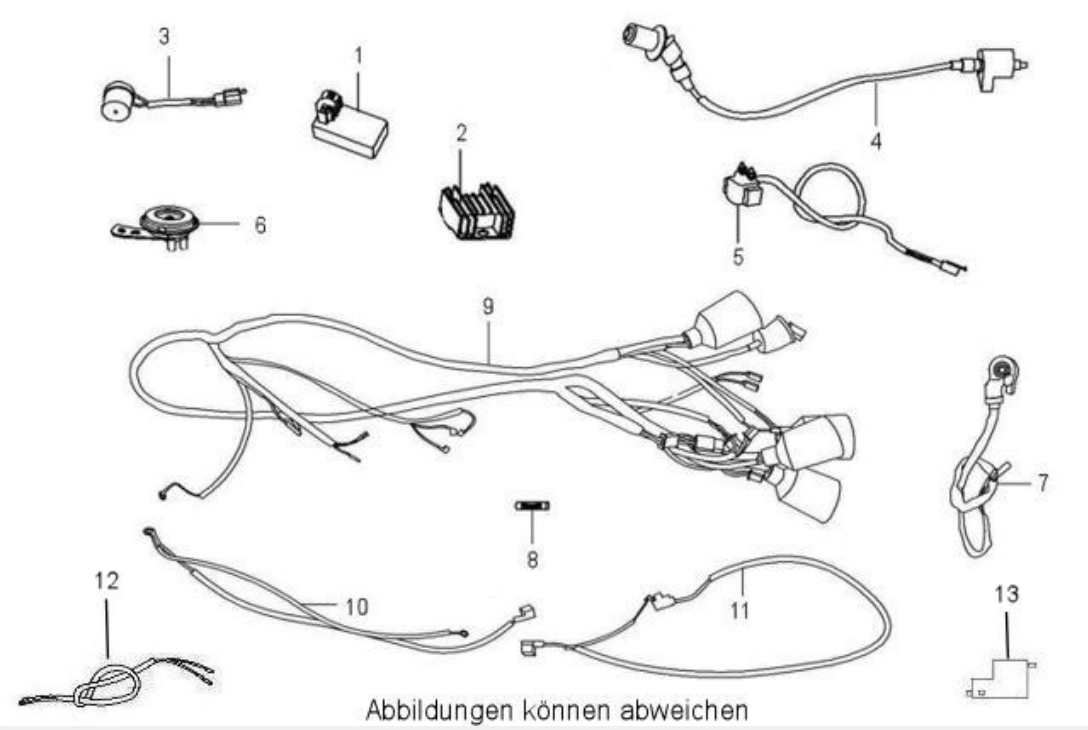

Z Nr.	Art Nr.	Artikel Beschreibung
5	084-20058	Starterrelais (Benzhou u.a.)
6	084-20061	Hupe
8	084-10083	Glassicherung 15 Amp
10	084-20451	Massekabel
11	084-20457	Batterie-Pluskabel
12	084-20322	Bremslichtschalter, links
13	084-20321	Bremslichtschalter, rechts

Zündschloss / Schlosssatz

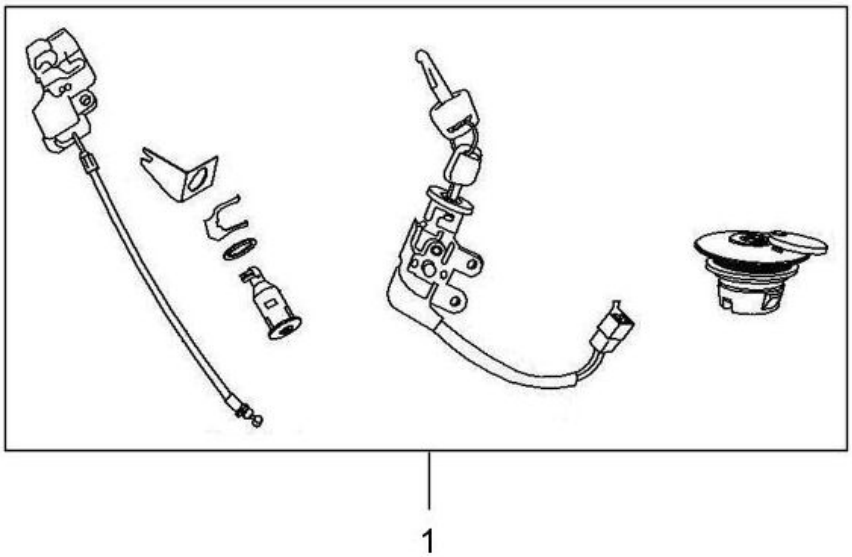

Z Nr.	Art Nr.	Artikel Beschreibung
1	084-22412	Schloss-Satz

Zündung / CDI

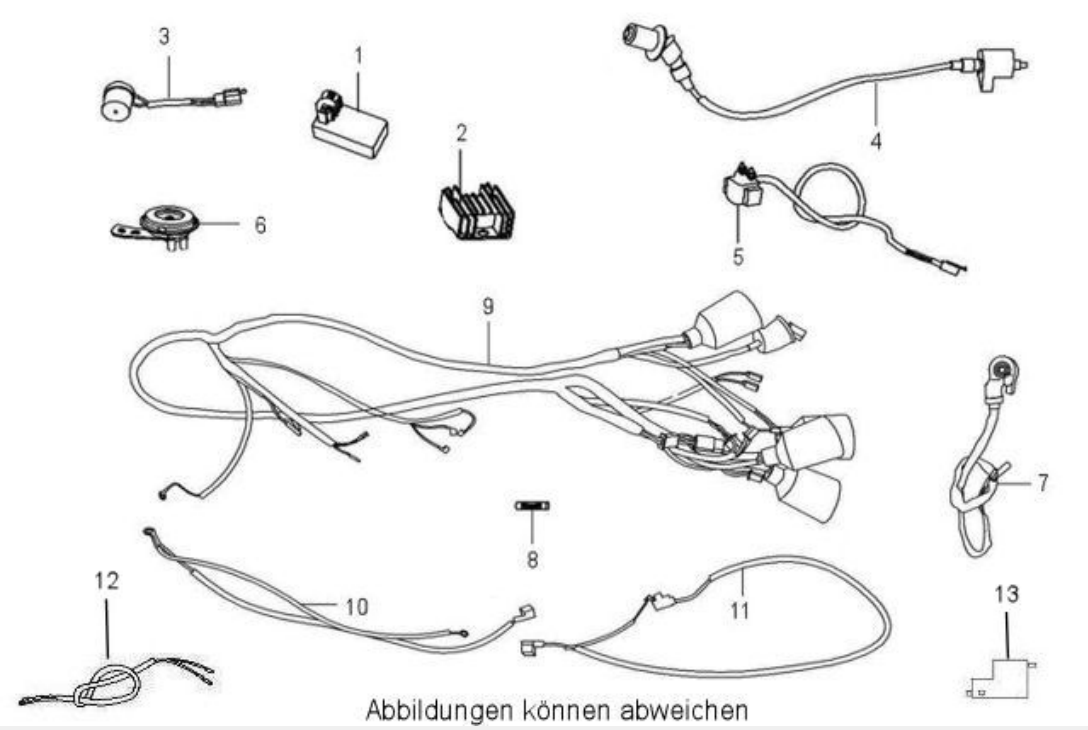

Z Nr.	Art Nr.	Artikel Beschreibung
5	084-20058	Starterrelais (Benzhou u.a.)
6	084-20061	Hupe
8	084-10083	Glassicherung 15 Amp
10	084-20451	Massekabel
11	084-20457	Batterie-Pluskabel
12	084-20322	Bremslichtschalter, links
13	084-20321	Bremslichtschalter, rechts

Sitzbank

Z Nr.	Art Nr.	Artikel Beschreibung
	084-22408	Sitzbank

Spiegel

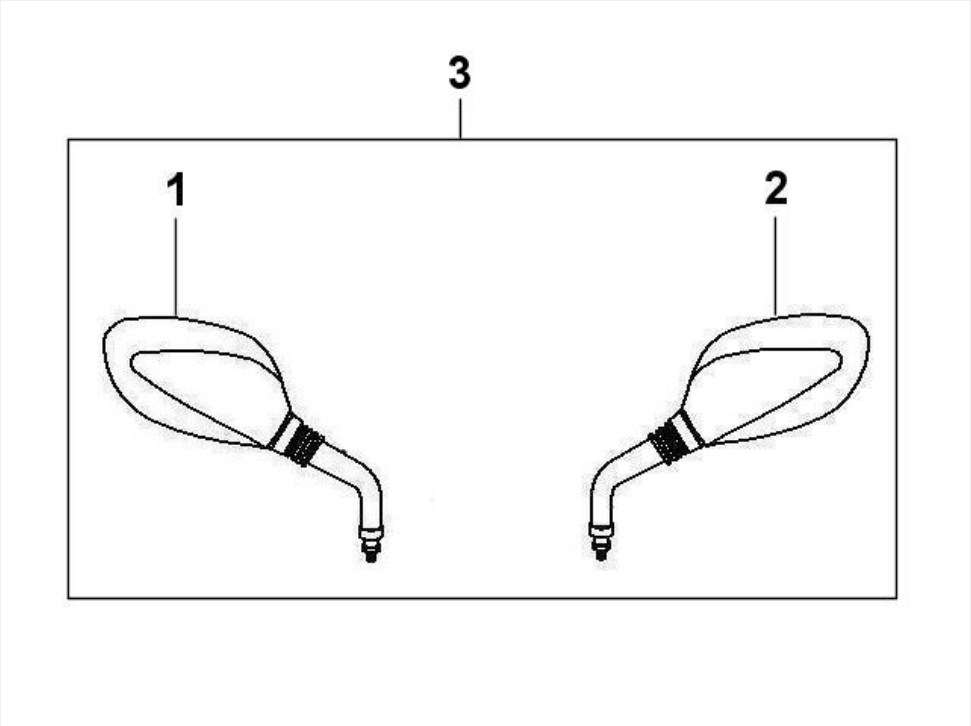

Z Nr.	Art Nr.	Artikel Beschreibung
3	084-20829	Spiegelsatz Standard (M8)
3	084-20525	Chrom Spiegelsatz Standard 8mm

Blinker

Z Nr.	Art Nr.	Artikel Beschreibung
	084-22405	Scheinwerfer, komplett
	084-22406	Rücklicht
	084-21788	LED Blinker vorne links
	084-21787	LED Blinker vorne rechts

Glühbirnen

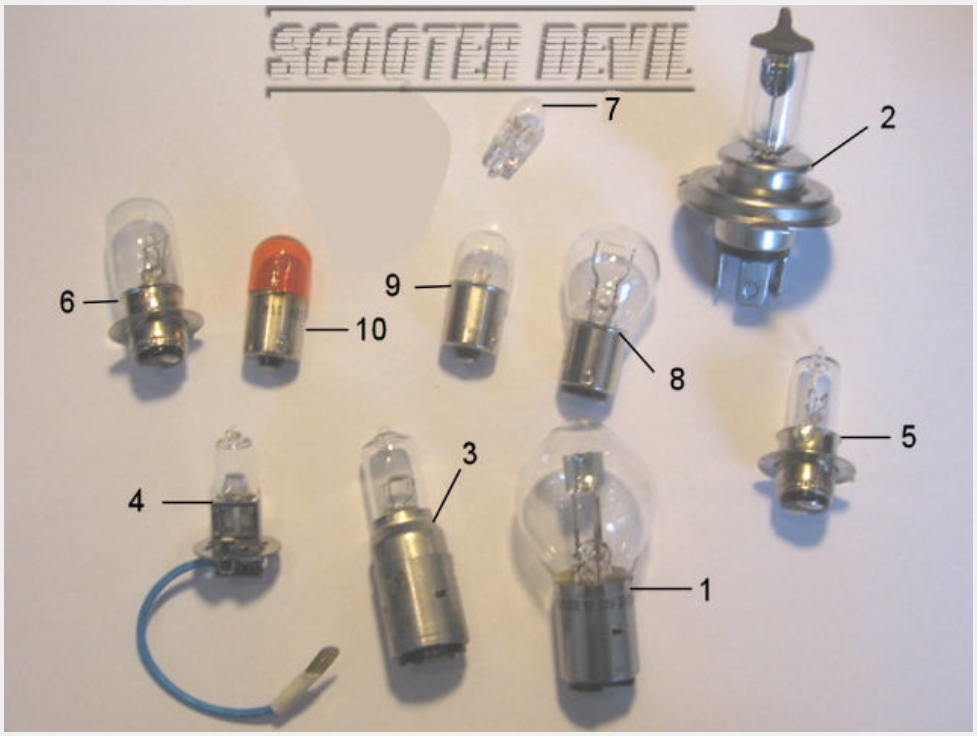

Z Nr.	Art Nr.	Artikel Beschreibung
2	084-22045	Halogen Glühbirne 12V 35/35W für Scheinwerfer
7	084-21225	12V 5W Glühlampe, Glassockel
9	084-21887	Blinkerbirne klar 12V 10W
10	084-21888	Blinkerbirne gelb 12V 10W

Rücklicht

Z Nr.	Art Nr.	Artikel Beschreibung
	084-22405	Scheinwerfer, komplett
	084-22406	Rücklicht
	084-21788	LED Blinker vorne links
	084-21787	LED Blinker vorne rechts

Scheinwerfer

Z Nr.	Art Nr.	Artikel Beschreibung
	084-22405	Scheinwerfer, komplett
	084-22406	Rücklicht
	084-21788	LED Blinker vorne links
	084-21787	LED Blinker vorne rechts

Frontverkleidung

Z Nr.	Art Nr.	Artikel Beschreibung
	084-22413	Frontverkleidung, weiß
	084-22414	Schutzblech vorne, Schwarz
	084-21821	Heckverkleidung rechts, Weiss
	084-21822	Heckverkleidung links, Weiss
	084-22358	Lenkerverkleidung, weiß
	084-21807	Seitenverkleidung unten links, Schwarz

Hintere Verkleidungen

Z Nr.	Art Nr.	Artikel Beschreibung
	084-22413	Frontverkleidung, weiß
	084-22414	Schutzblech vorne, Schwarz
	084-21821	Heckverkleidung rechts, Weiss
	084-21822	Heckverkleidung links, Weiss
	084-22358	Lenkerverkleidung, weiß
	084-21807	Seitenverkleidung unten links, Schwarz

Lenker Verkleidung

Z Nr.	Art Nr.	Artikel Beschreibung
	084-22413	Frontverkleidung, weiß
	084-22414	Schutzblech vorne, Schwarz
	084-21821	Heckverkleidung rechts, Weiss
	084-21822	Heckverkleidung links, Weiss
	084-22358	Lenkerverkleidung, weiß
	084-21807	Seitenverkleidung unten links, Schwarz

Schutzblech, vorne

Z Nr.	Art Nr.	Artikel Beschreibung
	084-22413	Frontverkleidung, weiß
	084-22414	Schutzblech vorne, Schwarz
	084-21821	Heckverkleidung rechts, Weiss
	084-21822	Heckverkleidung links, Weiss
	084-22358	Lenkerverkleidung, weiß
	084-21807	Seitenverkleidung unten links, Schwarz

Untere Verkleidung

Z Nr.	Art Nr.	Artikel Beschreibung
	084-22413	Frontverkleidung, weiß
	084-22414	Schutzblech vorne, Schwarz
	084-21821	Heckverkleidung rechts, Weiss
	084-21822	Heckverkleidung links, Weiss
	084-22358	Lenkerverkleidung, weiß
	084-21807	Seitenverkleidung unten links, Schwarz

Vergaser

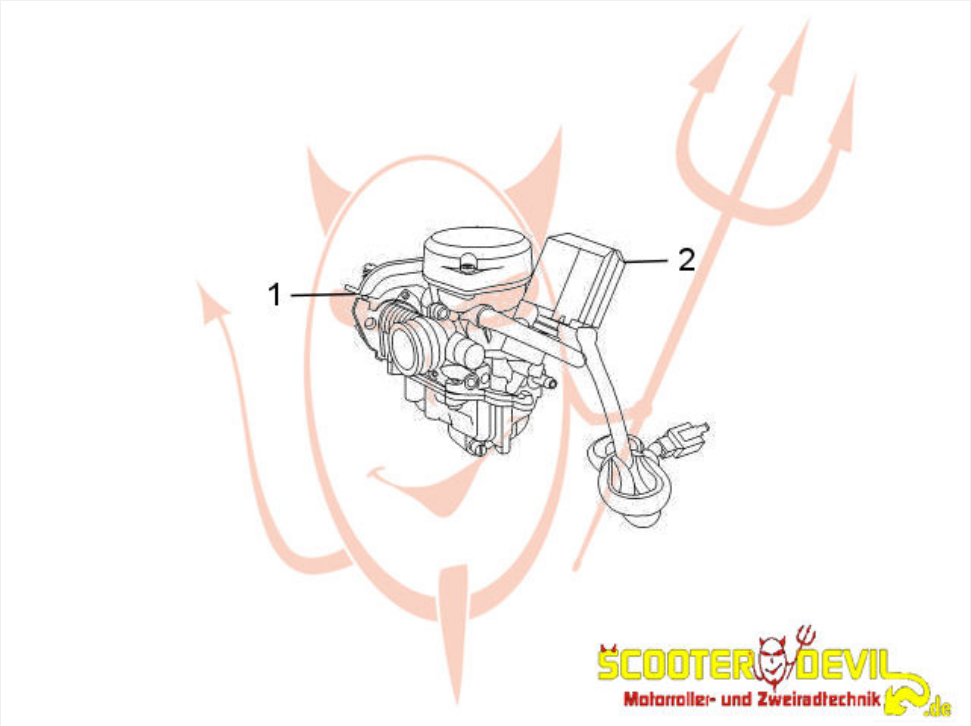

Z Nr.	Art Nr.	Artikel Beschreibung
	084-22041	Reparaturkit für Vergaser mit Plastikdeckel

Vergaser

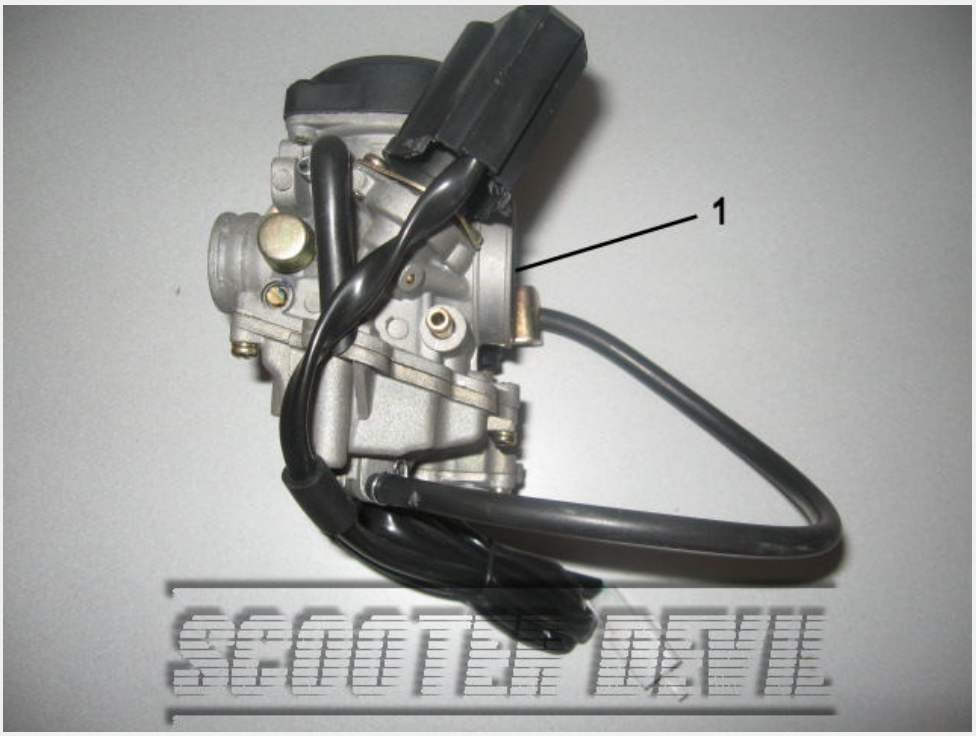

Z Nr.	Art Nr.	Artikel Beschreibung
	084-22041	Reparaturkit für Vergaser mit Plastikdeckel

Notizen

Scooter Devil GmbH

Flieth 43

42327 Wuppertal Vohwinkel

Telefon: 02 02 / 51 58 75 08

Fax: 02 02 / 51 58 75 09

E-Mail: info@scooter-devil.de

Es gelten unsere allgemeinen Geschaeftsbedingungen (AGB)
Technische Aenderungen vorbehalten.